Trasmettitore di temperatura mini
Con connettori M12

Serie TX-M12-RTD

- **Connettori M12 per connessione rapida di sensori e strumentazione**
- **Per utilizzo con sensori RTD PT100, Pt500 o PT1000 a 2, 3 e 4 fili**
- **Temperatura ambiente di esercizio da -40 a 85 °C (da -40 a 185 °F)**
- **Intervallo di misura: da -200 a 850 °C (da -328 a 1862 °F)**
- **Alloggiamento piccolo, solo 38 mm di diametro; peso di soli 100 grammi**
- **Modelli con uscita da 4 a 20 mA o da 0 a 10 Vcc**
- **Alloggiamento in acciaio inox IP67**

TX-M12-RTD-C, trasmettitore mostrato in dimensioni più grandi di quelle reali.

I TRASMETTITORI OMEGA della serie TX-M12-RTD offrono migliori prestazioni rispetto ai trasmettitori convenzionali pur rimanendo una frazione delle dimensioni e del peso. I connettori M12 integrati conservano la protezione IP67 e l'integrità della connessione, consentendo una sostituzione rapida e facile del sensore. Sono disponibili diversi modelli: con uscita da 4 a 20 mA o da 0 a 10 Vcc.
Il trasmettitore è scalato di fabbrica per un intervallo che va da 0 a 100 °C (da 32 a 212 °F); altri intervalli possono venire scalati al momento dell'acquisto con sovrapprezzo oppure la scalutura può venere eseguita attraverso il modulo di programmazione USB opzionale (USB-CONFIG-UNIT) acquistabile a parte.

Il trasmettitore TX-M12-RTD è ideale per l'uso con le sonde OMEGA RTD Serie PR-21 e PR-22, o con qualsiasi sonda RTD con connettore di tipo Pin codificato M12 “A” che si connetta direttamente all'ingresso del sensore TX-M12-RTD. Altre sonde RTD possono essere connesse facilmente usando i connettori a spina M12-R-M-FM o M12-S-M-FM installabili sul campo, dotati di morsettiere a vite.

TX-M12-RTD-C.

Dimensioni: mm (pollici) Ø = diametro

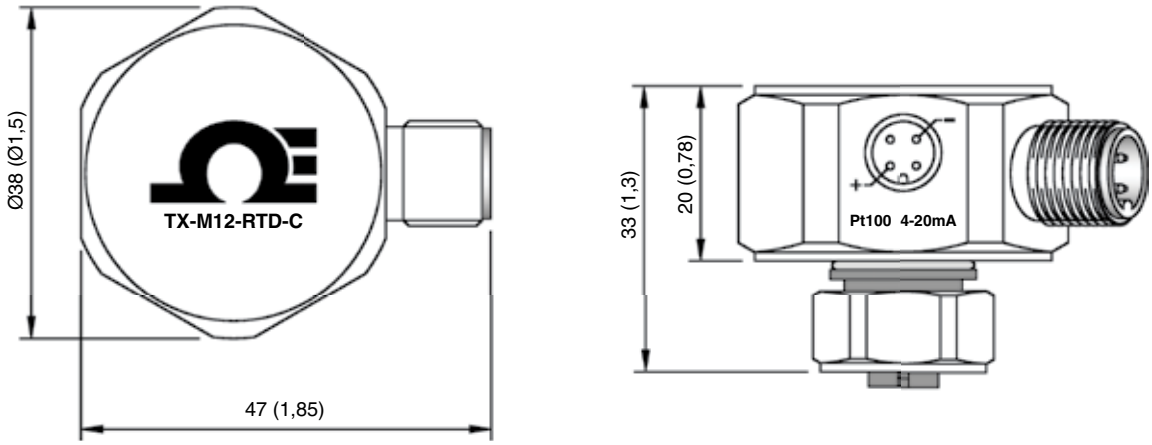

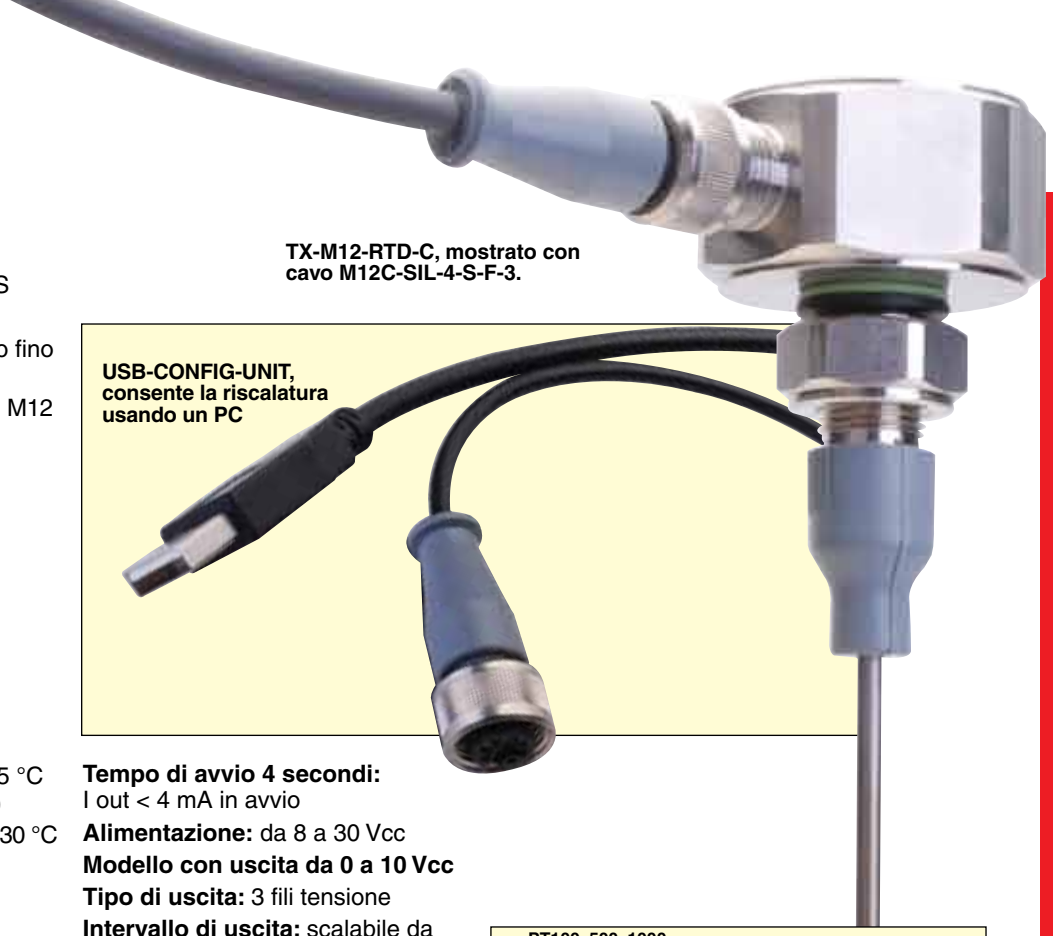

TX-M12-RTD-C, mostrato con cavo M12C-SIL-4-S-F-3.

USB-CONFIG-UNIT, consente la riscalatura usando un PC

Specifiche

Tempo di aggiornamento: 200 mS
Tempo di risposta: 0,5 secondi
Tempo di riscaldamento: 1 minuto fino alla precisione completa
Collegamento sensore: 2, 3 o 4 fili M12
Estensione minima: 25 °C
Deriva termica
Pt100: 0,013 Ω/°C
Pt500/Pt1000: 0,063 Ω/°C
Precisione: ±0,2 °C + (0,05%) + precisione uscita
Corrente di eccitazione: <200 uA
Effetto della resistenza sui conduttori: 0,002 °C/Ω
Resistenza minima conduttori: 20 Ω per ramo
Ambiente di esercizio: da -40 a 85 °C da 10 a 90% UR (senza condensa)
Configurazione ambiente: da 10 a 30 °C
Peso: circa 100 g

Modello con uscita da 4 a 20 mA
Tipo di uscita: 2 fili, current loop da 4 a 20 mA
Intervallo di uscita: da 4,0 a 20,0 mA
Connessione di uscita: connettore M12
Limiti di uscita: da 3,8 a 21,5 mA
Precisione: mA uscita/2000 o 5 uA (il valore maggiore)
Effetti della tensione di loop: 0,2 uA/V
Deriva termica: 1 uA/°C
Carico in uscita max: [(Vsupply-10)/20] KΩ
Tempo di avvio 4 secondi: I out < 4 mA in avvio
Alimentazione: da 8 a 30 Vcc

Modello con uscita da 0 a 10 Vcc
Tipo di uscita: 3 fili tensione
Intervallo di uscita: scalabile da 0 a 10 V
Corrente pilota: max 2 mA
Connessione di uscita: connettore M12
Limiti di uscita: da -0,1 a 10,5 V
Precisione: uscita tensione/1000 o 5 mV (il valore maggiore)
Deriva termica: 1 mV/°C
Uscita minima: carico 5000 Ω
Alimentazione: da 12 a 30 Vcc

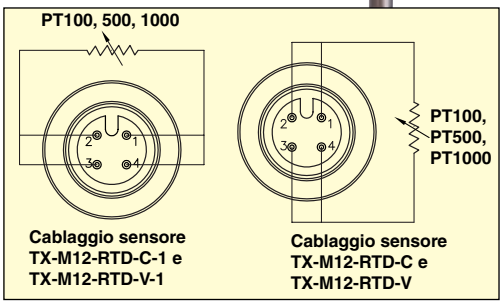

Per ordinare

Codice prodotto	Descrizione
TX-M12-RTD-C	Uscita da 4 a 20 mA, connessione a PR-21, cablaggio a 2 fili, sensori PR-22 e P-L-M12
TX-M12-RTD-C-1	Uscita da 4 a 20 mA, connessione a PR-21, cablaggio a 1 filo, sensori PRS-M12 e PR-25AP
TX-M12-RTD-V	Uscita da 0 a 10 Vcc, connessione a PR-21, cablaggio a 2 fili, sensori PR-22 e P-L-M12
TX-M12-RTD-V-1	Uscita da 0 a 10 Vcc, connessione a PR-21, cablaggio a 1 filo, sensori PRS-M12 e PR-25AP
M12C-SIL-4-S-F-3	Cavo di prolunga con connettore femmina M12 e 3 metri di cavo isolato in silicone
PR-22-3-100-A-1/8-0600-M12	Sonda RTD Pt100, 1/8" diametro x 6" L con connettore a spina M12 stampato

Accessori

Codice prodotto	Descrizione
USB-CONFIG-UNIT	Software e cavo/interfaccia per consentire la scalatura dei trasmettitori con un PC
FS20	Sovrapprezzo per scalatura in fabbrica diversa da 0-100 °C, specificare l'intervallo richiesto

Viene fornito completo di trasmettitore e manuale dell'operatore (cavo di interfaccia USB-CONFIG-UNIT venduto a parte).

Esempi di ordini: TX-M12-RTD-C, *set trasmettitore RTD per ingresso sensore Pt100 e uscita da 4 a 20 mA scalata di fabbrica per un intervallo da 0 a 100 °C (da 32 a 212 °F).*

TX-M12-RTD-V, *set trasmettitore RTD per ingresso sensore Pt100 e uscita da 0 a 10 Vcc scalata di fabbrica per un intervallo di temperature da 0 a 100 °C (da 32 a 212 °F) e* ***M12C-SIL-4-S-F-3,*** *cavo di prolunga M12 con traccia di filo isolata e rivestita in silicone AWG a 4 conduttori, con presa femmina diritta tipo A con connettore codice M12 a un'estremità e conduttori scoperti all'altra, lungo 3 metri.*